杭州川禾机械有限公司
Hangzhou Chuanhe Machinery Co., Ltd.

官网 WEB
www.hz-ch.com

邮箱 E-MAIL
sales@hz-chjx.com

电话 TEL
400-060-1698

地址 ADD
中国浙江省杭州市萧山区红山大道177号
No.177 Hongshan Avenue, Xiaoshan District,
Hangzhou, Zhejiang, China

微信公众号 微信视频号 川禾抖音 官方微信号

CH014C2508C1

Instructions
ABOUT US

数智装备·服务全球
Smart Solutions, Global Reach

CNC PRECISION LATHE
精密车床

ABOUT
关于川禾

专注于车削类智能机床的研发
制造与推广

Focusing on the R&D, production and promotion of intelligent machine tools for turning class.

提供盘类、轴类加工的整体解决方案

Provides total solutions for disk and shaft machining.

数智装备·服务全球
SMART SOLUTIONS·GLOBAL REACH

发展历程
DEVELOPMENT HISTORY

- **2009** 排刀车床
- **2015** 车铣复合自动化专机
- **2019** 车床自动化线 轴承圈车削专机自动化
- **2022** 轴承圈自动化线 轮毂单元自动化产线
- **2023** 双主轴双刀塔 车铣系列、半导体磨床
- 2024 新厂房开工 齿轮/传动轴产线
- FUTURE 开启数字化 工厂新篇章

杭州川禾机械有限公司是一家集研发、制造、销售高端数控机床、柔性生产加工线、数控精密磨床和装配线的企业，公司设有大陆和台湾两个研发场所，通过不断引进国内外精益的技术以及与西交大、浙大等高校合作输送优质人才，为客户提供智能化制造及数字化工厂的解决方案。公司具有大量工程经验和与国内外高端数控机床同步的设计制造技术，并被评为国家高新技术企业、中小科技型企业、最具成长型企业。

Hangzhou Chuanhe Machinery Co., Ltd. is an enterprise that integrates R&D, manufacturing and sales of high-end CNC machine tools, flexible production processing lines, CNC precision grinding machines and assembly lines. The company has two R & D sites in Chinese Mainland And Taiwan. By continuously introducing lean technologies at home and abroad and cooperating with universities such as West Jiaotong University and Zhejiang University to transport high-quality talents, the company provides customers with solutions for intelligent manufacturing and digital factories.The company has a lot of engineering experience and design and manufacturing technology synchronized with high-end CNC machine tools at home and abroad, and has been rated as a national high-tech enterprise, a small and medium-sized science and technology enterprise, and the most growing enterprise!

公司一直贯彻“品质、服务、创新”的经营理念，牢牢以“为客户提供有价值的产品”为导向，为客户提供售前、售中、售后的交钥匙工程。

The company has always implemented the business philosophy of "quality, service, innovation", firmly guided by "providing customers with valuable products", and providing customers with turnkey projects before, during and after sales.

公司所有产品的研发、设计、制造、售后服务环节严格执行IS09001-2000质量管理体系，制造过程的各个环节都有品管介入确保产品的稳定性。

The company strictly implements the ISO9001-2000 quality management system in the R&D, design, manufacturing and after-sales services of all products, and quality control is involved in all aspects of the manufacturing process to ensure the stability of the products.

公司以整洁的工厂、先进的管理、严谨的态度、优质的服务，为员工提供了一个好的工作环境，为客户提供了优良的产品。川禾人以饱满的精神来迎接每一个挑战。

With neat factory, advanced management, rigorous attitude and high-quality service, the company provides a good working environment for employees and excellent products for customers. Chuanhe people meet every challenge with full spirit.

川禾愿景：打造世界级智能机床品牌

川禾使命：数智装备 服务全球

价值观：品质为本 创新突破 客户至上 合作共赢

专利证书
Patent Certificate

管理体制证书
Management System Certificate

目录
CONTENT

排刀车床 Gang tool lathe 01-04

刀塔车床 Turret lathe 05-10

车铣复合 Turn-mill compound 11-14

双主轴车床 Twin spindle lathe 15-17

定制方案 Customised solutions 18-20

车床自动化线 Lathe automation line 21-22

排刀车床 系列
GANG TOOL LATHE SERIES

P120 / P160 / P200

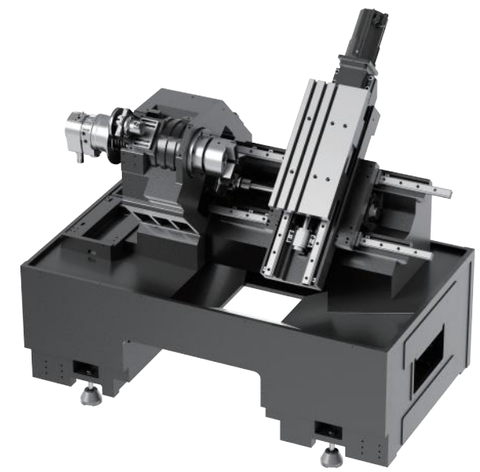

01

本机为卧式数控车床，底座与床身一体式铸件设计，床身导轨面45°整体斜床身设计，具有较大承载截面，可保证高精度切削加工。高刚性，低重心，主轴近距离的结构特点。

This machine is a horizontal CNC lathe, with integrated casting design of base and bed, 45 ° overall inclined bed design of bed guide surface, with a large load-bearing section, which can ensure high-precision cutting processing. Structural features of high rigidity, low center of gravity, and close spindle.

02

排刀设计，排刀座直线排刀，换刀快速精准，节省加工时间，减少维护成本。

Tool arrangement design, linear tool arrangement on tool post, fast and accurate tool change, saving processing time, and reducing maintenance costs.

03

单元主轴，轴径向刚性高，主轴热温升稳定，热变形小，动态回转精度高。

The unit spindle has high radial rigidity, stable thermal temperature rise, small thermal deformation, and high dynamic rotation accuracy.

04

能够对各类零件完成内外圆柱面，圆锥面，圆弧面，端面，切槽，内外螺纹倒角等工序的切削加工。

Able to complete cutting processes for various types of parts, such as inner and outer cylindrical surfaces, conical surfaces, arc surfaces, end faces, grooves, and chamfering of internal and external threads.

排刀车床 系列
GANG TOOL LATHE SERIES

产品参数
Product Parameters

	项目	P120	P160	P200
加工范围 Processing Range	床鞍上最大旋径 Max swing diameter over saddle	Φ320mm	Φ400mm	Φ400mm
	最大车削直径 Max turning diameter	Φ300mm	Φ300mm	Φ300mm
	标准车削直径 Standard turning diameter	Φ120mm	Φ150mm	Φ150mm
	拖板上回转直径 Swing diameter over cross slide	Φ126mm	Φ126mm	Φ126mm
	最大车削长度 Max turning length	300mm	320mm	305mm
	卡盘尺寸 Chuck size	5″	6″	8″
	棒材容径 Bar capacity diameter	Φ36mm	Φ42mm	Φ52mm
主轴 Spindle	主轴鼻端 Spindle nose	A 2-4	A 2-5	A 2-6
	主轴最高转速 Max spindle speed	6000rpm	6000rpm	4500rpm
	主轴额定扭矩 Rated torque of spindle	26.3Nm	35.8Nm	52.5Nm
X&Z轴 X&Z Axis	X/Z轴最大行程 X/Z axis max travel	350/320mm	400/360mm	400/360mm
	X/Z轴快速进给 X/Z axis rapid feed	30m/min	30m/min	30m/min
	X/Z轴滑轨形式 X/Z axis slideway form	30mm 线轨Wire track	35mm 线轨 Wire track	35mm 线轨 Wire track
	X/Z轴重复定位精度 X/Z axis repeat positioning accuracy	≤0.003mm	≤0.003mm	≤0.003mm
电机功率 Motor power	主轴马达功率 Spindle motor power	5.5kW	7.5kW	11kW
	X轴伺服马达额定扭矩 Rated torque of X-axis servo motor	8.34Nm	8.34Nm	11Nm
	Z轴伺服马达额定扭矩 Rated torque of Z-axis servo motor	8.34Nm	8.34Nm	11Nm

	项目	P120	P160	P200
其他参数 Other Parameters	标准控制器 Standard controller	FANUC OI-TF	FANUC OI-TF	FANUC OI-TF
	刀库 Tool magazine	6排刀座 6 Rows of tool holders	6排刀座 6 Rows of tool holders	6排刀座 6 Rows of tool holders
	四方型刀具 Square tool	20mm	20mm	25mm
	圆形刀具 Round tool	Φ20mm	Φ25mm	Φ32mm
	电压/功率需求 Voltage/power demand	380V/15kVA	380V/18kVA	380V/20kVA
	机器重量 Machine weight	2000kg	2800kg	2850kg
	外观尺寸(长X宽X高) External sizes (L*W*H)	2100×1600 ×1700mm	2200×1700 ×1700mm	2200×1700 ×1700mm

应用领域

+轴承圈

+新能源汽车

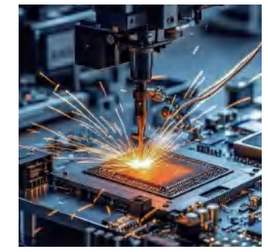

+半导体加工

+小模数齿胚

轴承圈加工
用于高精度加工内外圈、滚道及沟槽，适配轴承钢/合金钢材料，提升表面光洁度与尺寸一致性，支持高速切削与自动化检测，保障耐磨性及装配精度，实现高效批量生产，推动高精度、长寿命轴承制造技术升级。

新能源汽车领域
满足复杂结构需求，支持铝合金轻量化零件的批量生产，有效提升部件可靠性和生产效率，助力新能源汽车产业升级。

半导体材料加工
用于高精度制造晶圆夹具、腔体等关键部件，适配碳化硅、陶瓷等硬脆材料，保障亚微米级表面光洁度，减少崩边裂纹，提升加工良率与效率，支撑半导体设备微型化与高性能需求，助力芯片制造工艺升级与行业技术突破。

小模数齿胚
用于高精度加工微型齿轮、齿形及端面，适配不锈钢/硬质合金材料，提升表面光洁度与啮合稳定性，支持高速切削与复杂齿形批量生产，降低废品率，推动精密传动部件微型化、高寿命化制造，助力仪器仪表及微机电系统技术升级。

刀塔车床 系列
TURRET LATHE SERIES

C160 / C200 / C250 / C300 / C360

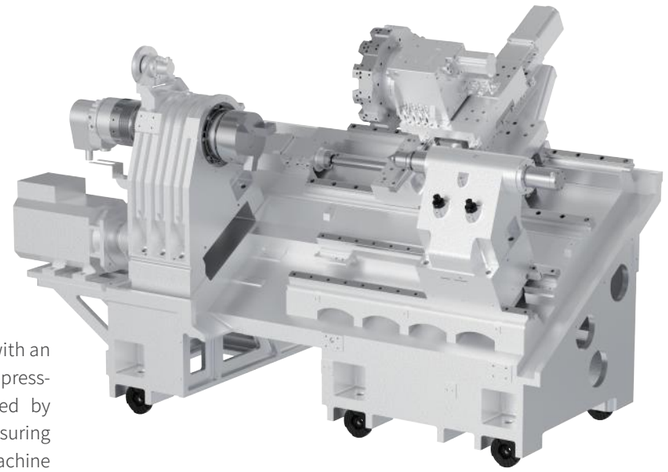

01

本系列数控车床,整体30°斜床身设计,有效的抑制因重切削或高速运动产生的震动和变形,确保了机床足够的刚性和稳定性。

This series of CNC lathes is designed with an overall 30 ° inclined bed, effectively suppressing vibration and deformation caused by heavy cutting or high-speed motion, ensuring sufficient rigidity and stability of the machine tool.

02

采用高级米汉纳铸铁,所有铸件均采用HT300材料,经过人工时效(热处理)及自然时效方式去除内应力,为最佳刚性稳定性及精度保持性提供了保障。

Using advanced Meehanite cast iron, all castings are made of HT300 material, which has undergone artificial aging (heat treatment) and natural aging to remove internal stress, providing assurance for optimal rigidity stability and accuracy retention.

03

高精度单元主轴,轴径向刚性高,主轴热温升稳定,热变形小,动态回转精度高。

High precision unit spindle with high radial rigidity, stable thermal temperature rise of the spindle, small thermal deformation, and high dynamic rotation accuracy.

04

伺服刀塔,精密液压尾座,能够对长短轴类和盘类零件自动完成内外圆柱面,内外螺纹,圆锥面,圆弧面,端面,切槽,倒角等工序。

Servo turret, precision hydraulic tailstock, capable of automatically completing processes such as inner and outer cylindrical surfaces, inner and outer threads, conical surfaces, arc surfaces, end faces, grooving, chamfering, etc. for long and short axis and disc parts.

刀塔车床 系列
TURRET LATHE SERIES

产品参数
Product Parameters

	项目	C160-300	C200-300	C200-500	C250-500	C250-1000
加工范围 Processing Range	床鞍上最大旋径 Max swing diameter over saddle	Φ400mm	Φ400mm	Φ560mm	Φ560mm	Φ700mm
	最大车削直径 Max turning diameter	Φ320mm	Φ320mm	Φ480mm	Φ480mm	Φ600mm
	标准车削直径 Standard turning diameter	Φ150mm	Φ200mm	Φ200mm	Φ260mm	Φ260mm
	拖板上回转直径 Swing diameter over cross slide	Φ300mm	Φ300mm	Φ450mm	Φ450mm	Φ580mm
	最大车削长度 Max turning length	300mm	300mm	625mm	590mm	1000mm
	卡盘尺寸 Chuck size	6″	8″	8″	10″	10″
	棒材容径 Bar capacity diameter	Φ42mm	Φ52mm	Φ52mm	Φ72mm	Φ72mm
主轴 Spindle	主轴鼻端 Spindle nose	A 2-5	A 2-6	A 2-6	A 2-8	A 2-8
	额定扭矩 Rated torque	52.5Nm	99.7Nm	99.7Nm	214.5Nm	286Nm
	主轴最高转速 Max spindle speed	6000rpm	4500rpm	4500rpm	3500rpm	3000rpm
电机功率 Motor power	主轴电机 Spindle motor	11/15KW	11/15KW	11/15KW	15/18.5KW	15/18.5KW
	X轴伺服马达额定扭矩 Rated torque of X-axis servo motor	11Nm	11Nm	11Nm	11Nm	27Nm
	Z轴伺服马达额定扭矩 Rated torque of Z-axis servo motor	11Nm	11Nm	11Nm	11Nm	27Nm
X&Z轴 X&Z Axis	X/Z轴最大行程 X/Z axis max travel	160+20 /320mm	160+20 /320mm	240+15 /645mm	240+15 /645mm	320+30 /1180mm
	X/Z轴快速进给 X/Z axis rapid feed	30m/min	30m/min	30m/min	30m/min	30m/min
	X/Z轴滑轨形式 X/Z axis slideway form	30mm 线轨 Wire track	30mm 线轨 Wire track	35/45mm 线轨 Wire track	35/45mm 线轨 Wire track	45mm 线轨 Wire track
	X/Z轴重复定位精度 X/Z axis repeat positioning accuracy	≤0.003mm	≤0.003mm	≤0.003mm	≤0.003mm	≤0.005mm
刀塔 Turret	刀塔型号 Turret model	80-8T	80-8T	100-12T	100-12T	100-12T
	圆形刀具 Round tool	Φ32mm	Φ32mm	Φ40mm	Φ40mm	Φ40mm
	四方型刀具 Square tool	25mm	25mm	25mm	25mm	25mm
尾座 Tailstock	心轴内锥孔 Spindle taper hole	MT#4	MT#4	MT#5	MT#5	MT#5
	尾座本体移动方式 Tailstock body movement mode	机械 Machinery				

	项目	C160-300	C200-300	C200-500	C250-500	C250-1000
其他参数 Other Parameters	标准控制器 Standard controller	FANUC OI-TF	FANUC OI-TF	FANUC OI-TF	FANUC OI-TF	FANUC OI-TF
	电压/功率需求 Voltage/power demand	380V/20kVA	380V/20kVA	380V/20kVA	380V/20kVA	380V/30kVA
	机器重量 Machine weight	3000kg	3100kg	4000kg	4100kg	6000kg
	外观尺寸(长X宽X高) External sizes (L*W*H)	2200×1600 ×1700mm	2200×1600 ×1700mm	2835×1783 ×2190mm	2835×1783 ×2190mm	5070×1990 ×2260mm

应用领域

+低空经济

用于制造高精度、轻量化的航空部件，满足低空设备对材料强度、重量及可靠性的严苛要求。助力城市空中交通、物流无人机等新兴领域的技术落地与规模化应用。

+新能源汽车领域

满足复杂结构需求，支持铝合金轻量化零件的批量生产，有效提升部件可靠性和生产效率，助力新能源汽车产业升级。

+航空航天特殊材料件

用于加工钛合金、高温合金等特殊材料部件，如发动机叶片、结构件等。精度、多轴联动及动态稳定性确保复杂曲面与微米级精度，同时实现高效切削，提升材料利用率及部件可靠性，支撑轻量化与高性能装备制造需求。

+电机壳体端盖

用于高精度加工轴承座孔、散热结构及复杂内腔。适配铝合金/铸铁等材料，实现高效批量生产，提升密封性与配合精度，满足轻量化与高可靠性需求，保障电机运行稳定性。

刀塔车床 系列
TURRET LATHE SERIES

	项目	C300-1000	C300-1500	C300-2000	C360-2000	C360-3000
加工范围 Processing Range	床鞍上最大旋径 Max swing diameter over saddle	Φ700mm	Φ700mm	Φ700mm	Φ700mm	Φ830mm
	最大车削直径 Max turning diameter	Φ600mm	Φ600mm	Φ600mm	Φ600mm	Φ640mm
	标准车削直径 Standard turning diameter	Φ300mm	Φ300mm	Φ300mm	Φ380mm	Φ380mm
	拖板上回转直径 Swing diameter over cross slide	Φ585mm	Φ585mm	Φ585mm	Φ585mm	Φ600mm
	最大车削长度 Max turning length	1000mm	1500mm	2000mm	2000mm	3150mm
	卡盘尺寸 Chuck size	12″	12″	12″	15″	15″
	棒材容径 Bar capacity diameter	Φ72mm	Φ72mm	Φ72mm	Φ88mm	Φ88mm
主轴 Spindle	主轴鼻端 Spindle nose	A 2-8	A 2-8	A 2-8	A 2-11	A 2-11
	额定扭矩 Rated torque	440Nm	440Nm	440Nm	440Nm	600Nm
	主轴最高转速 Max spindle speed	3000rpm	3000rpm	3000rpm	3000rpm	3000rpm
电机功率 Motor power	主轴电机 Spindle motor	15kW	15kW	15kW	15kW	22kW
	X轴伺服马达额定扭矩 Rated torque of X-axis servo motor	27Nm	27Nm	27Nm	27Nm	27Nm
	Z轴伺服马达额定扭矩 Rated torque of Z-axis servo motor	27Nm	27Nm	27Nm	27Nm	38Nm
X&Z轴 X&Z Axis	X/Z轴最大行程 X/Z axis max travel	320 /1180mm	320 /1680mm	320 /2220mm	320/2220 mm	330/3340 mm
	X/Z轴快速进给 X/Z axis rapid feed	25/25 m/min	25/25 m/min	25/25 m/min	25/25 m/min	15/15 m/min
	X/Z轴滑轨形式 X/Z axis slideway form	45mm 线轨	45mm 线轨	45mm 线轨	45mm 线轨	硬轨 Hard track
	X/Z轴重复定位精度 X/Z axis repeat positioning accuracy	≤0.005mm	≤0.005mm	≤0.005mm	≤0.005mm	≤0.008mm
刀塔 Turret	刀塔型号 Turret model	125-12T	125-12T	125-12T	125-12T	125-12T
	圆形刀具 Round tool	Φ40mm	Φ40mm	Φ40mm	Φ40mm	Φ40mm
	四方型刀具 Square tool	25mm	25mm	25mm	25mm	25mm
尾座 Tailstock	心轴内锥孔 Spindle taper hole	MT#5/ 100mm/ Φ80mm	MT#5/ 100mm/ Φ80mm	MT#5/ 100mm/ Φ80mm	MT#5/ 100mm/ Φ80mm	MT#5/ 100mm/ Φ80mm
	尾座本体移动方式 Tailstock body movement mode	机械 Machinery				

	项目	C300-1000	C300-1500	C300-2000	C360-2000	C360-3000
其他参数 Other Parameters	标准控制器 Standard controller	FANUC OI-TF	FANUC OI-TF	FANUC OI-TF	FANUC OI-TF	FANUC OI-TF
	电压/功率需求 Voltage/power demand	380V/30kV	380V/30kVA	380V/30kVA	380V/30kVA	380V/45kVA
	机器重量 Machine weight	6000kg	6800kg	7600kg	7600kg	9300kg
	外观尺寸(长X宽X高) External sizes (L*W*H)	5070×1990 ×2260mm	5775×1990 ×2260mm	6375×1990 ×2260mm	6375×1990 ×2260mm	7630×2130 ×2755mm

+机械结构

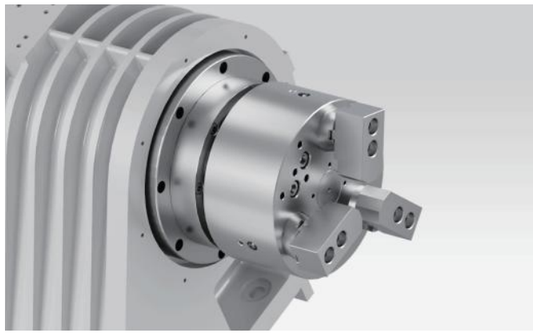

+主轴

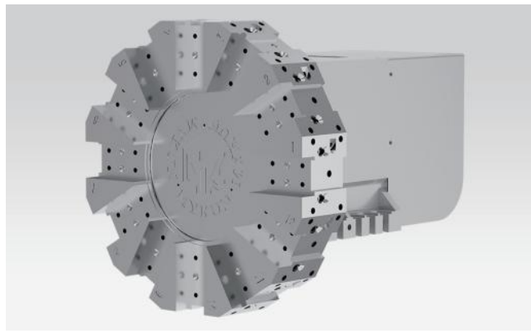

+刀塔

优质铸件：采用HT300高标号树脂砂精密铸件，经多级回火与振动时效工艺深度消减内应力，整体结构致密稳定，保障长期加工精度与设备刚性；

四方形底座结构：整体式方形基座设计，集成主轴箱、床身安装面和主电机面一次成型工艺，确保安装平面精度一致性。紧凑布局节省空间的同时，依托高刚性结构实现优异减震性能，提升加工系统稳定性；

主轴：主轴箱与底座集成设计，配合国际品牌高精度轴承，提升动态响应效率与承载刚性，确保长运行中的定位精度保持率与核心部件耐久性。

双轴线轨：主轴箱与底座集成设计，配合国际品牌高精度轴承，提升动态响应效率与承载刚性，确保长运行中的定位精度保持率与核心部件耐久性；

床身工作台：采用宽幅基体结构设计，配合Z轴导轨延展布局，在重载加工环境中实现几何精度持久稳定与切削抗振性突破。

7

车铣复合 系列
TURN-MILL COMPOUND SERIES

C200MYS / CX200 / C160MY / C200MY

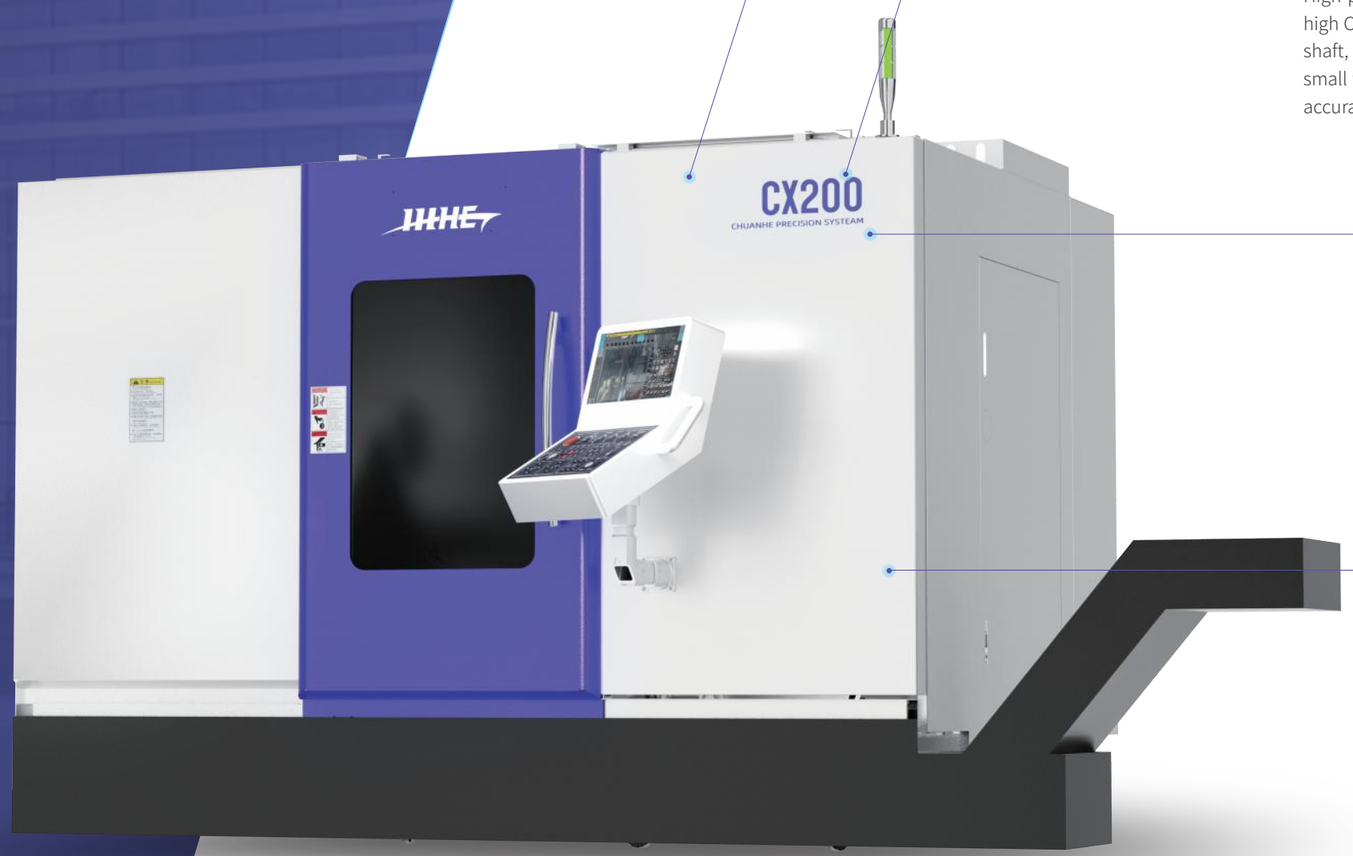

01

引进国际先进机型，设计独具匠心，概念超前，带车、铣、钻、攻、雕等复合加工能力，加工能力非常强大，性价比极高，特别适合于大批量复杂零件的加工。

Introducing internationally advanced models, with unique design and advanced concepts, equipped with composite processing capabilities such as turning, milling, drilling, tapping, and carving. The processing capability is very powerful and cost-effective, making it particularly suitable for processing large quantities of complex parts.

02

高精度单元主轴+磁环+碟刹，C轴分度精度高，轴径向刚性高，主轴热温升稳定,热变形小，动态回转精度高。

High precision unit spindle+magnetic ring+disc brake, high C-axis indexing accuracy, high radial rigidity of the shaft, stable thermal temperature rise of the spindle, small thermal deformation, and high dynamic rotation accuracy.

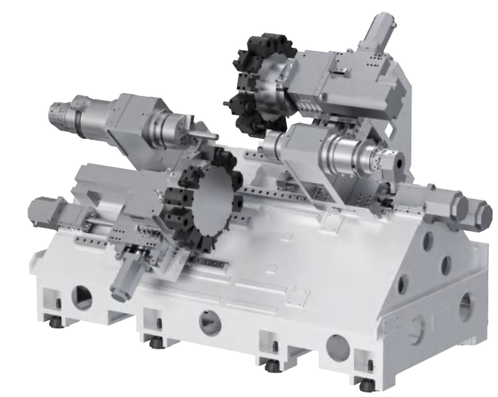

03

本机型设计布局合理，配合C轴(主轴)，X.Y.Z. A/B轴数控插补功能，实现多轴联动车铣复合加工。

The design layout of this model is reasonable, combined with the CNC interpolation function of the C-axis (spindle) and X.Y.Z.A/B axis, to achieve multi axis linkage turning and milling composite processing.

04

选配棒材送料机+接料器，实现复杂零件的高效率，高精度自动化加工。

Optional bar feeder+material loader to achieve high efficiency and high precision automatic processing of complex parts.

车铣复合 系列
TURN-MILL COMPOUND SERIES

	项目	C160MY-300	C200MY-500	C200MYS-500	CX200
加工范围 Processing Range	床鞍上最大旋径 Max swing diameter over saddle	Φ400mm	Φ560mm	Φ560mm	Φ400mm
	最大车削直径 Max turning diameter	Φ190mm	Φ540mm	Φ370mm	Φ300mm
	标准车削直径 Standard turning diameter	Φ150mm	Φ200mm	Φ200mm	Φ150mm
	拖板上回转直径 Swing diameter over cross slide	Φ300mm	Φ540mm	Φ500mm	Φ126mm
	最大车削长度 Max turning length	255mm	560mm	518mm	321mm
	卡盘尺寸 Chuck size	6″	8″	8″/6″	8″/6″
	棒材容径 Bar capacity diameter	Φ42mm	Φ52mm	Φ52/Φ42mm	Φ52/Φ42mm
主轴 Spindle	主轴鼻端 Spindle nose	A 2-5	A 2-6	A 2-6/A 2-5	A 2-6/A 2-5
	主轴最高转速 Max spindle speed	6000rpm	4500rpm	4500/ 6000rpm	4500/ 6000rpm
	主轴额定扭矩 Rated torque of spindle	52Nm	167.1Nm	167.1Nm/ 52Nm	167.1Nm/ 52Nm
电机功率 Motor power	主轴电机 Spindle motor	11kW	15kW	15kW/11kW	15kW/11kW
	X/Z轴伺服马达额定扭矩 Rated torque of X/Z-axis servo motor	11Nm	11Nm	11Nm	22Nm
	动力电机 Power motor	8Nm	11Nm	11Nm	11Nm
X&Z轴 X&Z Axis	X/Y/Z轴最大行程 X/Y/Z axis max travel	140+15/60/ 290mm	250+15/100/ 560mm	185+39/ 100/518mm	175/70/ 515mm
	X/Y/Z轴快速进给 X/Y/Z axis rapid feed	30/8/30 m/min	30/8/30 m/min	30/8/30 m/min	20m/min
	X/Y/Z轴滑轨形式 X/Y/Z axis slideway form	30mm 线轨 Wire track	35mm线轨 Hard track 45mm线轨 Wire track	35线轨/硬轨/45 线轨 Wire track	35线轨/35线轨/45 线轨 Wire track
	X/Y/Z轴重复定位精度 X/Y/Z axis repeat positioningaccuracy	≤0.003mm	≤0.003mm	≤0.003mm	≤0.003mm
刀塔 Turret	刀塔型号 Turret model	BMT40-15T	BMT55-12T	BMT-55-15T	BMT65
	四方型刀具 Square tool	20mm	25mm	25mm	25mm
	圆形刀具 Round tool	Φ32mm	Φ40mm	Φ40mm	Φ40mm
	动力头（刀塔）刀具规格 Power head (turret)tool specifications	ER25 (1~13mm)	ER32 (3~22mm)	ER32 (3~22mm)	ER32 (3~22mm)
	动力刀座最高转速 Max speed of powered tool holder	5000rpm	4000rpm	4000rpm	5000rpm

	项目	C160MY-300	C200MY-500	C200MYS	CX200
尾座 Tailstock	心轴内锥孔 Spindle taper hole	MT#4	MT#5	/	/
	尾座本体移动方式 Tailstock body movement mode	机械 Machinery	机械 Machinery	/	/
其他参数 Other Parameters	标准控制器 Standard controller	FANUC OI-TF	FANUC OI-TF	FANUC OI-TF	FANUC OI-TF
	电压/功率需求 Voltage/power demand	380V/30kVA	380V/35kVA	380V/30kVA	380V/55kVA
	机器重量 Machine weight	3200kg	4500kg	4500kg	8500kg
	外观尺寸(长X宽X高) External sizes (L*W*H)	2200×1600× 2100mm	2835×1783× 2190mm	2650×1600× 1900mm	3050×2250× 2200mm

应用领域

+新能源汽车部件

+电动工具行业

+农工机械

+机器人

新能源汽车部件
用于制造高精度、高性能的核心零部件，如电池壳体、电机定转子、电控系统精密结构件，提升整车续航与安全性。同时可满足新能源汽车定制化与规模化需求，推动产业降本增效与技术升级。

电动工具行业
用于加工电机壳体、齿轮、精密轴件等高精度部件。满足小型化、轻量化需求，支持不锈钢、合金等材料的批量生产，提升产品一致性与耐用性，助力行业提质增效与智能化升级。

农工机械
用于高效加工变速箱壳体、液压元件、传动齿轮等高强度部件。适配铸铁、合金钢等材料，实现复杂结构精密成型，提升耐磨性与装配精度，支持大规模生产与定制化需求，助力设备耐用性提升及制造成本优化。

机器人
应用于加工关节部件、精密减速器、谐波齿轮等高复杂度零件，提升运动控制精度与结构强度，支持柔性化生产及定制化设计，助力机器人智能化升级与高效可靠运行。

双主轴 系列
TWIN SPINDLE SERIES

C200H/C200HS 平行双主轴车床
C200H/C200HS Parallel twin spindle lathe

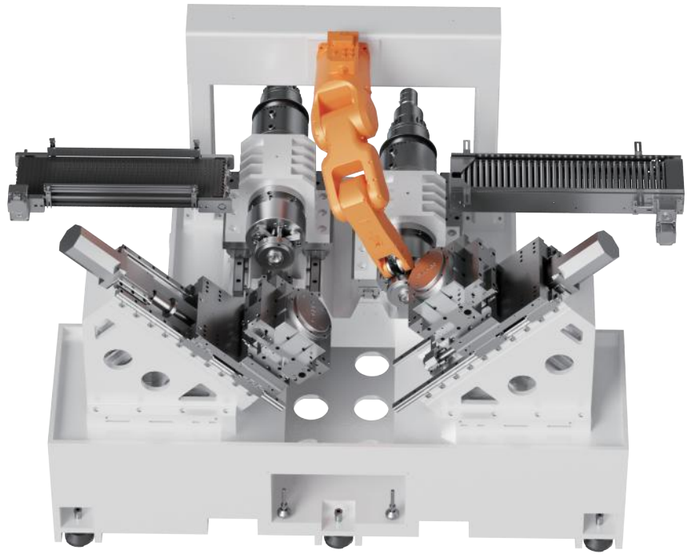

01

卧式动主轴数控车床。电主轴滑台水平设置，刀塔滑塔与床身 45° 倾斜，高刚性、高精度、低重心，承载面积大。

Horizontal moving spindle CNC lathe. The electric spindle slide table is set horizontally, and the turret slide tower is inclined to the bed at 45°, with high rigidity, high precision, low center of gravity, and large bearing area.

02

四方刀塔排刀设计，提供八个刀具。可安装镗刀、外圆车刀、端面车刀等，换刀快速精准。

Quad turret row knife design, providing eight cutters. It can be installed with boring tools, cylindrical turning tools, end turning tools, etc., and the tool change is fast and accurate.

03

能够对外径 200、长度 100规格范围内的工件完成内圆，端面，球面圆弧，内外倒角，大小沟槽等工序的切削加工。

It can complete the cutting of inner circle, end face, spherical arc, inner and outer chamfer, large and small grooves and other processes for workpieces with an outer diameter of 200 and a length of 100.

04

机床采用全封闭防护，内置关节机器人上下料。

The machine tool adopts fully enclosed protection, and the built-in joint robot loading and unloading.

05

OP10与OP20模块化对称设计，结构紧凑，占地面积小，配自动上下料料仓，可实现自动生产。

OP10 and OP20 modular symmetrical design, compact structure, small footprint, with automatic loading and unloading bin, can realize automatic production.

平行双主轴车床
PARALLEL TWIN SPINDLE LATHE

	项目	C200H	C200HS
加工范围 Processing Range	最大车削直径 Max turning diameter	Φ200mm	Φ200mm
	最大车削长度 Max turning length	50mm	50mm
	卡盘尺寸 Chuck size	8″	8″
	棒材容径 Bar capacity diameter	Φ52mm	Φ52mm
主轴 Spindle	主轴鼻端 Spindle nose	A 2-6	A 2-6
	主轴最高转速 Max spindle speed	2000rpm	2000rpm
	主轴额定扭矩 Rated torque of spindle	230Nm	230Nm
X&Z轴 X&Z Axis	X/Z轴最大行程 X/Z axis max travel	350/500 mm	350/300 mm
	X/Z轴快速进给 X/Z axis rapid feed	20m/min	20m/min
	X/Z轴滑轨形式 X/Z axis slideway form	35/45mm 滚柱线轨(H级) Cylindrical roller wire track	35/45mm 滚柱线轨(H级) Cylindrical roller wire track
	X/Z轴重复定位精度 X/Z axis repeat positioningaccuracy	≤0.003mm	≤0.003mm
电机功率 Motor power	主轴马达(SFC) Spindle motor(SFC)	15kW/18.5kW	15kW/18.5kW
	X轴伺服马达(新代AM15) X-axis servo motor(SYNTEC AM15)	3.1kW/扭矩 Torque 15Nm	3.1kW/扭矩 Torque 15Nm
	Z轴伺服马达(新代AM15) Z-axis servo motor(SYNTEC AM15)	3.1kW/扭矩 Torque 15Nm	3.1kW/扭矩 Torque 15Nm
其他参数 Other Parameters	刀座 Tool holder	外圆 Outer circle+内孔 Inner hole*2,外圆端面 Cylindrical endface*2	
	四方型刀具 Square tool	25mm	25mm
	圆形刀具 Round tool	ϕ32mm	ϕ32mm
	电压/功率需求 Voltage/Power demand	380V(满足 Fulfilment 440V)/40kVA	
	机器重量 Machine weight	7100kg	6500kg
	外观尺寸(长X宽X高) External sizes (L*W*H)	3800x2475x2475mm	2810x2680x2433mm

机型 MODELS

一拖一精车线
Gantry Turning Line

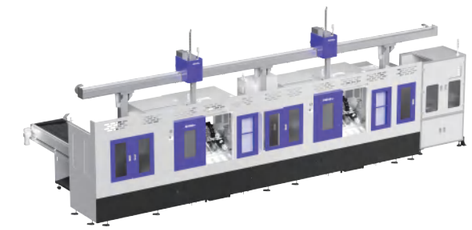

二拖二桁架线
Gantry Turning Line

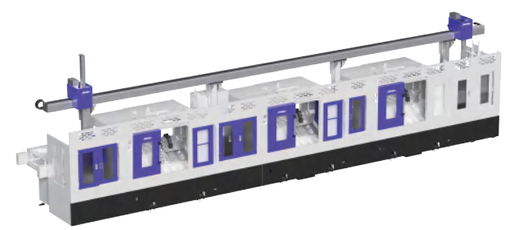

二拖三桁架线
Gantry Turning Line

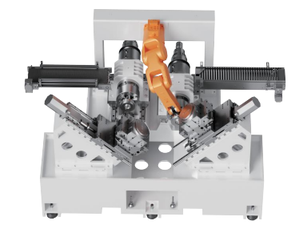

平行双主轴车床自动化
Parallel Dual-spindle lathe automation

专属配件 ACCESSORIES

检测机
TESTING MACHINE

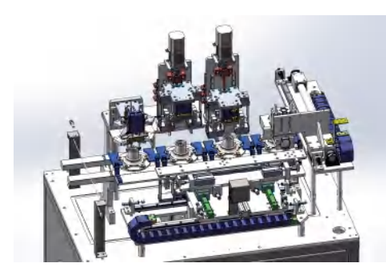

轮毂单元内外法兰夹持方案
THE FLANGE CLAMPING SCHEME FOR THE HUB UNIT INSIDE/OUTSIDE

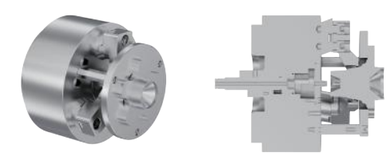

内法兰

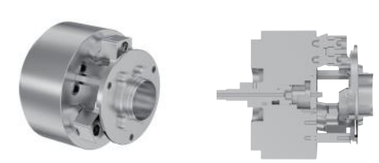

外法兰

轮毂单元种类 HUB UNIT TYPE

轴承圈解决方案
BEARING SOLUTIONS

机型 MODELS

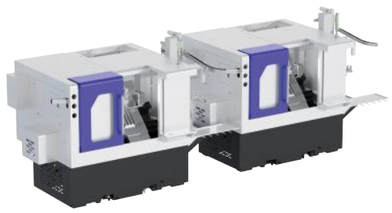

一代机
P160料道连线
First Generation
P160 material channel connection line

二代机
C200-300二拖二桁架线
Second Generation
C200-300 Gantry turning Line

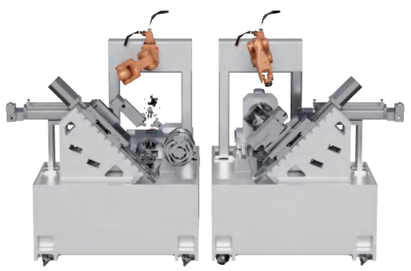

C200H双主轴车床
C200H Twin spindle lathe

三代机
Third Generation

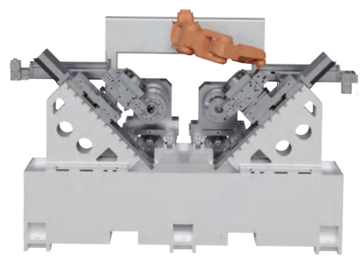

C200HS双主轴车床
C200HS Twin apindle lathe

轴承圈种类 BEARING TYPE

深沟球轴承
DGBB

角接触球轴承
ACBB

轮毂滚子轴承
TWB

水泵轴承
WPB

滚针轴承
NRB

圆锥滚子轴承
TRB

半导体解决方案
SENICONDUCTOR SOLUTIONS

机型 MODELS

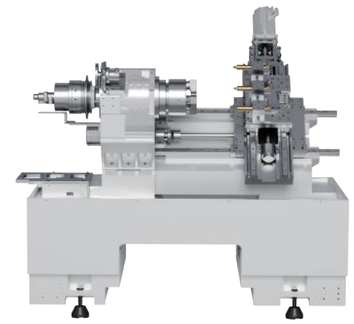

P160+3个3060电主轴
P160 + 3 x 3060 Motor spindle

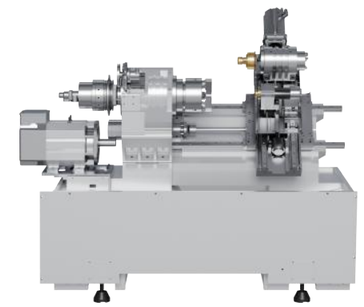

P160+12042电主轴+07012电主轴
P160 + 12042 + 07012 Motor spindle

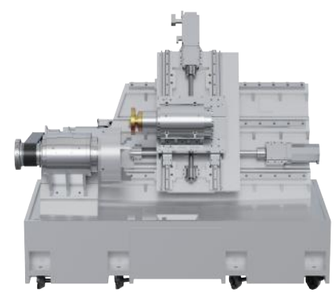

P600磨床
P600 Grinding machine

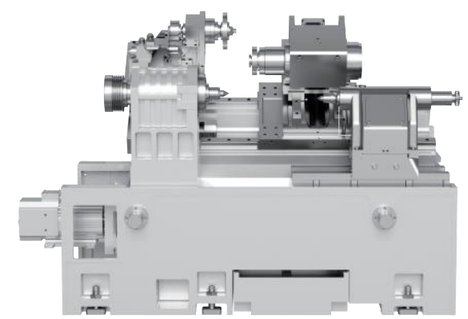

C200-500长轴类
C200-500 Long shaft machine

车床自动化线 系列
LATHE AUTOMATION LINE SERIES

可定制化 Customizable

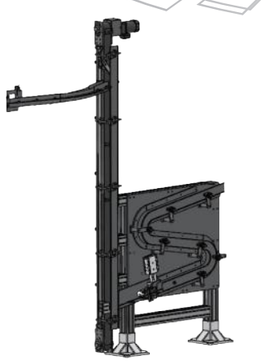

S料道+提升机
S-shaped chip conveyor +Elevator

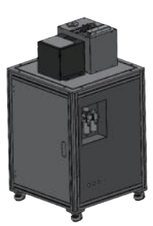

尺寸检测机
Size Inspection Machine

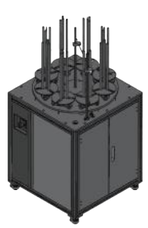

旋转料仓
Rotary hopper

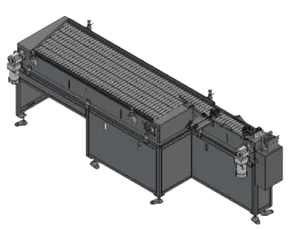

平板料仓
Flatbed silo

轴承圈收料仓
Bearing ring collection silo

主要应用行业
Main application industries

齿轮传动部件
Gear transmission components

新能源汽车部件
New Energy Vehicle Components

汽车轮毂单元
Car hub unit

轴承圈
Bearing

01

量身定制高效率和高生产力的智能柔性生产线

Tailor-made intelligent flexible production line with high efficiency and high productivity.

02

桁架机械手与数控车床紧密配合组成自动上下料机加工系统，能够极大的**提高加工效率，降低用工成本，**实现“无人化”的自动化生产，**减少占地面积。**

The gantry robot cooperates closely with the CNC lathe to form an automatic loading and unloading machining system,which can greatly improve the processing efficiency,reduce the labor cost,realize the “unmanned” automatic production and reduce the occupied area.

03

桁架机械手采用齿轮齿条驱动，**刚性强、高稳定性。**
导轨采用润滑脂，**易于维护。**

The gantry robot is driven by gear and rack,which has strong rigidity and high stability.The guide rail is made of grease and is easy to maintain.

04

便捷、简单的智能化一体机，**更低成本、更高效率，**
助力企业实现智能化制造。

Convenient,simple intelligent all-in-one machine,lower cost, higher efficiency, help enterprises to achieve intelligent manufacturing.